Jaro 2016

VODNÍ STRÁŽCI

Časopis Klubu vodních strážců

Pražské vodovody a kanalizace

POZVÁNKA

pro členy Klubu vodních strážců a děti zaměstnanců do Vodního domu v Hulicích v sobotu 21. května 2016 od 14 do 16 hod.

PROGRAM:

> Prohlídka interaktivní expozice o vodě

> Akvária s rybami, raky a vodním hmyzem

> Pro zájemce exkurze na hráz vodního díla Švihov s průvodcem

> Hrátky s vodou v atriu Vodního domu – ovládání vody pomocí čerpadel a různých druhů pump; rozvodníky vody, vodní mlýnky

> Stanoviště s aktivitami pro děti – žabí kuželky, hravý rybolov, pozorování vodních breberek pod mikroskopem...

> Drobné občerstvení, nápoje a ochutnávka vody pro děti

Pro zájemce bude ve 12.15 hod. v ulici Hradecká 1, Praha 3 přistaven autobus, odjezd ve 12.30 hod. do Hulic, příjezd asi v 17 hod. na stejné místo.

Zájemci se mohou hlásit na e-mail: jitka.fialova@pvk.cz nebo tel. 267 194 278 do 18. května 2016.

VODNÍ DŮM

Vodní dům přinese řadu zážitků

Vodní dům je moderní návštěvnické středisko s interaktivní expozicí, která návštěvníkům představuje dvě tváře vody: vodu jako nezbytnou podmínku života - nenahraditelnou surovinu a vodu jako biotop pro rostliny a živočichy.

Kromě vnitřní části má Vodní dům i část venkovní, která zahrnuje atrium s vodními herními prvky a naučnou stezku okolím Vodního domu, kde se rozkládá expoziční nádrž, mokřad a skalka z typické místní horniny hadce.

Ve vodním mikrosvětě návštěvníci uvidí vodní organismy, které nejsou pozorovatelné pouhým okem. Umožní jim to zvětšené modely, mikroskopy a makrofotografie.

Podvodní makrosvět představí návštěvníkům vodní rostliny a zvířata. V několika akváriích uvidíte ryby a vodní hmyz a do sluchátek vám bude znít zurčení vody a dokonce budete moci sledovat i to, co se děje pod vodní hladinou.

V části Mokřadní život můžete pozorovat přírodní úkazy na břehu včetně hlasů ptáků a žab.

V části Pitná voda a koloběh si budete moci mimo jiné ochutnat vodu.

Při prohlídce Vodního domu a po předchozím objednání je možné v letních měsících navštívit také hráz vodní nádrže Švihov (Želivka). Prohlídka hráze s průvodcem Vodního domu je jedinou možností, jak toto unikátní místo navštívit.

Projekt Vodního domu v Hulicích u úpravny vody Želivka realizuje Český svaz ochránců přírody Vlašim spolu s partnery, společností Veolia Česká republika, Pražskými vodovody a kanalizacemi, a.s., Úpravnou vody Želivka, a.s. a státním podnikem Povodí Vltavy.

www.vodni-dum.cz

Jakub Vágner vyprávěl o stromových lidech

O stromových lidech z ostrova Papua Nová Guinea a jiných svých zážitcích z cest vyprávěl Jakub Vágner na své přednášce v čerpací stanici Podolské vodárny v sobotu 21. listopadu 2015. Část vystoupení věnoval také Iránu, Iráku a Sýrii, které navštívil před třemi lety a nakonec ukázal několik fotografiií velké tygří ryby z Konga a popisoval náročné lovení této největší sladkovodní ryby.

Stromoví lidé jsou domorodé kmeny na ostrově Papua Nová Guinea, kteří si své stromové chýše staví ve výšce 40 – 45 metrů nad zemí. Tyto kmeny se nazývají Korowaiové a Kombaiové, neznají bílé lidi a teprve dotykem poznají, že se nejedná o ducha. Pracují nástroji, které se používaly v době kamenné. Jsou malí, muži obvykle měří kolem 150 cm, ale mají obrovskou sílu. Chodí nazí a bosí a jejich život je vlastně boj o přežití, boj o pitnou vodu. Ženy, muži i děti těžce pracují. Znají ale velmi dobře přírodu a respektují ji.

Před třemi lety Jakub Vágner navštívil oblasti kolem řek Eufrat a Tigris, kde se snažil chytit velerybu. Pohybovali se v oblastech států Irán, Irák a Sýrie, ve kterých by to dnes vzhledem k situaci na blízkém východě nešlo. Konec přednášky pak věnoval velké tygří rybě z Konga, se kterou sváděl boj 7,5 hodiny, ale nakonec zvítězil.

Včelí svět

Při návštěvě Vodního domu se můžete ještě vydat do bývalé školy v Hulicích, kde je otevřena unikátní expozice, která představuje hravým způsobem život včelstva.

Expozice se soustředí především na technologie. Lidé se mohou projít velkým včelím úlem s obřími plástvemi, na dotykových monitorech si prohlédnout anatomii včely, zahrát si kvíz ze života včel anebo si pustit zvuky úlu.

Expozice je v plánovaném obsahu a rozsahu jediným obdobným projektem ve středoevropském prostoru.

Včelí svět
Hulice 55, Trhový Štěpánov

www.vcelisvet.cz

Chutné bylinky
a jejich léčivá moc

Bylinky byly od nepaměti používány k léčení a dochucování. Dnes jsou velmi populární. Kdo nemá zahradu, může je pěstovat na balkóně či okně.

Péče o ně není nijak složitá, většinou jsou nenáročné. Obvykle potřebují dostatečně propustnou půdu a slunné stanoviště. Musí se ale v pravý čas sklízet, správně sušit a skladovat, aby si uchovaly potřebné látky a aroma.

Mezi nejznámější a často používané bylinky patří:

Pažitka – dodává vitamíny, zahání jarní únavu, podporuje chuť k jídlu a látkovou výměnu.

Nejlepší je čerstvá, přidává se do pomazánek, vaječných a bramborových jídel, polévek...

Petržel kadeřavá – léčí močové cesty, měchýř a ledviny, její žvýkání čistí dech.

Do pokrmů se používá čerstvá, může se sušit nebo mrazit.

Máta peprná – podporuje činnost žlučníku a trávení, uvolňuje křeče, pomáhá při nachlazení.

Má intenzivní a osvěžující vůni, lze z ní dělat sirup, koupele, ale především čaje.

Bazalka vonná – podporuje trávení, je účinná při nadýmání.

Velmi aromatická bylinka, využívá se hodně v italské kuchyni.

Majoránka zahradní – zlepšuje trávení, povzbuzuje chuť k jídlu, utišuje kašel.

Používá se do bramborových jídel, polévek, příp. jako čaj.

Rozmarýn – podněcuje smysly a povzbuzuje organismus, nervy a krevní oběh.

Používá se jako koření na masová jídla, do nákypů, do koupelí nebo vonných polštářků.

Tymián – je oblíbený proti kašli, uvolňuje hleny.

Užívá se jako koření nebo čaj.

Oregano – pomáhá při zánětech v krku a ústech, při křečích v žaludku a dráždivém kašli.

Používá se především na pizzu, ale i na čaj či ke koupelím.

Šalvěj lékařská – dezinfikuje, stahuje, tlumí záněty a také pot.

Používá se na zeleninu, maso, do polévek, k rybám. Připravuje se z ní čaj nebo šalvějové koupele.

Meduňka lékařská – zmírňuje nadýmání a křeče, má uklidňující účinky.

Používá se na čaje, do pomazánek nebo do sladkých pokrmů.

☑ POZNÁŠ TYTO BYLINKY?

1. Pažitka
2. Petržel
3. Máta
4. Bazalka
5. Majoránka
6. Rozmarýn
7. Tymián
8. Oregano
9. Šalvěj
10. Meduňka

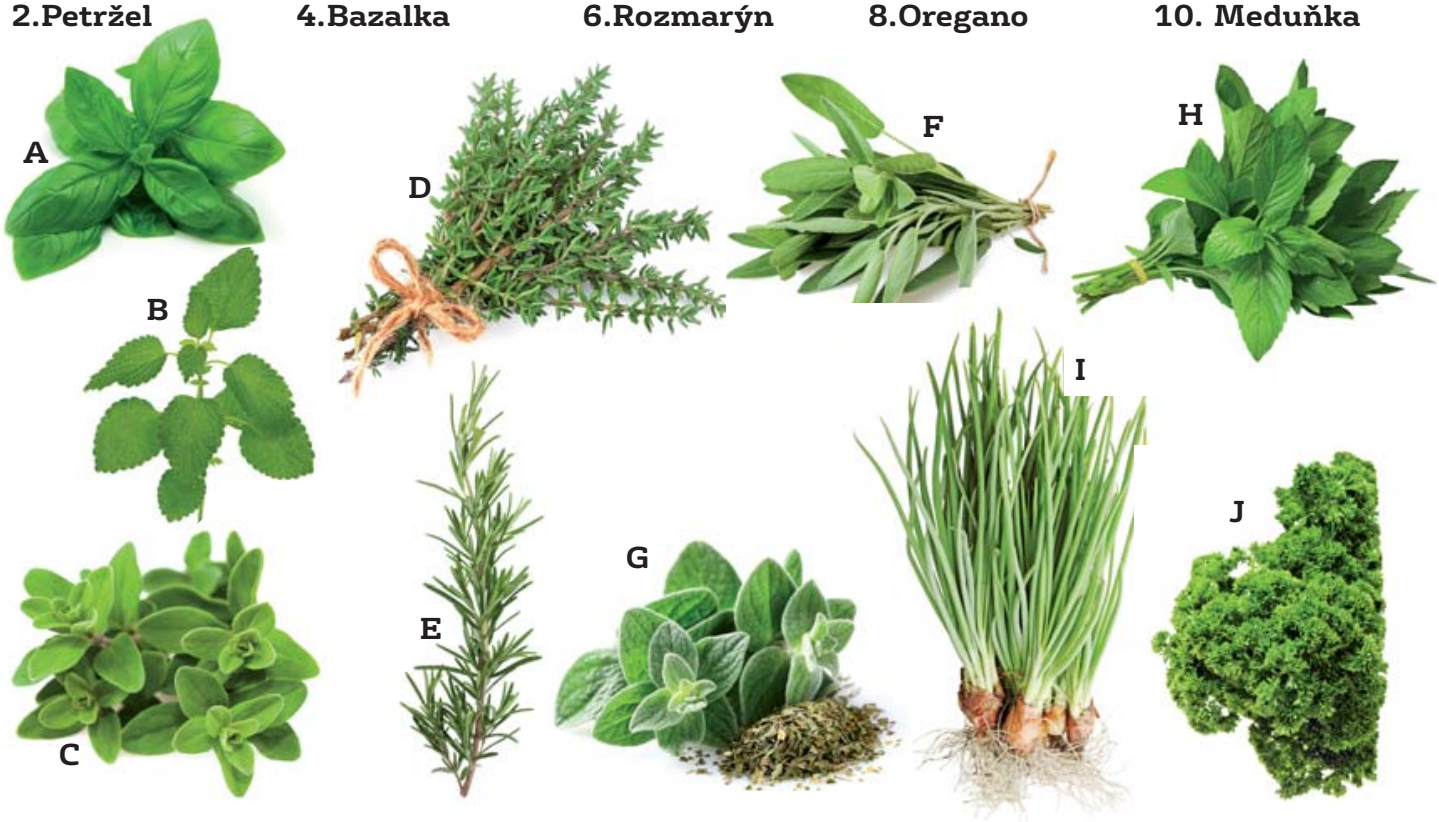

Správné odpovědi: 1I, 2J, 3H, 4A, 5C, 6E, 7D, 8G, 9F, 10B

OMALOVÁNKA

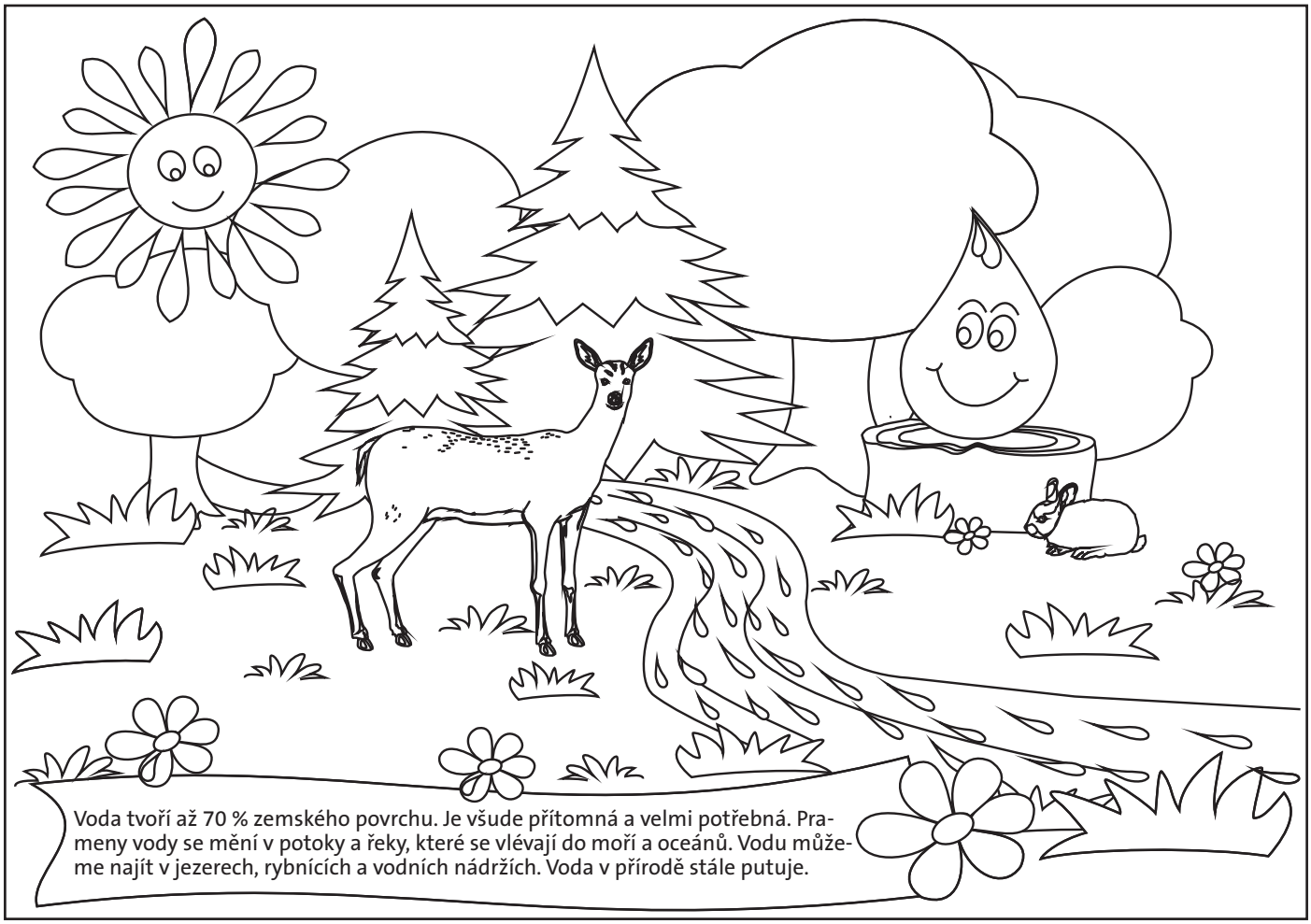

Kvíz - Karel IV.

1. Jaké výročí v letošním roce slaví Karel IV.?
a) 400 let od narození
b) 700 let od narození
c) 900 let od narození

2. Jak se Karlu IV. říkalo?
a) otec královské rodiny
b) otec Svaté říše římské
c) otec vlasti

3. Karel IV. založil Nové Město pražské, zároveň s ním byl postaven první pražský veřejný vodovod. Ve kterém roce to bylo?
a) 1327
b) 1348
c) 1365

4. Nejstarší dochovaný pražský most přes Vltavu je také spjat s Karlem IV. Z jakého kamene je Karlův most postaven?
a) žula
b) opuka
c) pískovec

5. Nejstarší pražský vodočet (měření výšky hladiny vody v řece) je zazděn v opěrné zdi prvního pilíře Karlova mostu ze strany Starého Města pražského. Jak naši předci tuto plastiku pojmenovali?
a) Bradáč
b) Vodník
c) Bubák

6. Dalším stavebním podnikem Karla IV. byla stavba nového opevnění Prahy. Jak se jmenuje hradba - zeď, která chrání Malou Stranu a začíná na Újezdě?
a) Mastná
b) Hladová
c) Petřínská

7. Za panování Karla IV. vzniklo v Praze náměstí, které je i v současnosti největším v Evropě. Jak se dnes jmenuje?
a) Náměstí Míru
b) Václavské náměstí
c) Karlovo náměstí

8. Ve kterém roce se začalo Kamennému mostu přes Vltavu říkat Karlův?
a) 1594
b) 1870
c) 1970

9. Co se podle legendy přidávalo do Karlova mostu, aby byl pevný?
a) vejce
b) mléko
c) mouka

Foto: pomník Karla IV. Na Křižovnickém náměstí Podstavec zdobí sedící alegorické postavy, zastupující všechny čtyři tehdejší fakulty Univerzity Karlovy – lékařskou, právnickou, filosofickou a teologickou.

Správné odpovědi: 1b, 2c, 3b, 4c, 5a, 6b, 7c, 8b, 9a

DOPLŇOVAČKA- Kdy spotřebuješ při koupání méně vody?

PŘI POUŽITÍ .....tajenka

Nejdříve odstraň všechna slova, která začínají písmenem K
Tajenku tvoří druhé písmeno ostatních slov

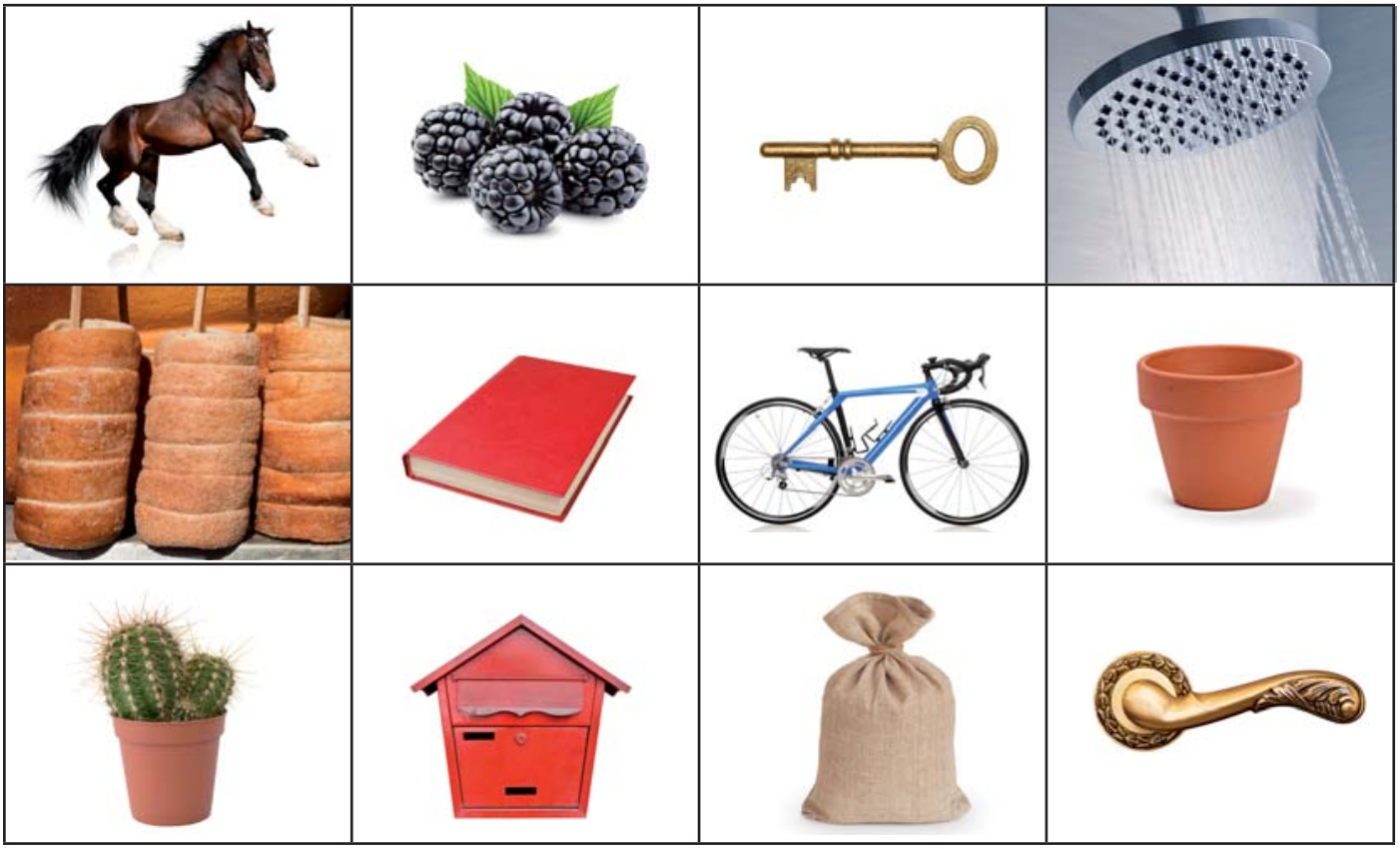

Správná odpověď: SPRCHY

Znáš svoji spotřebu vody?

Voda je základní podmínkou života. Dnes má každý z nás pitnou vodu na dosah. Stačí doma otočit kohoutkem a máme tolik vody, kolik potřebujeme.

Vodu používáme na pití, vaření, zalévání a především na hygienu, tj. koupel, sprchování, splachování WC, mytí rukou, praní, mytí nádobí apod.

Člověk za 1 den průměrně spotřebuje přibližně 100 litrů vody, což za celý rok dělá asi 36 kubíků, tedy 36 m^3

Víš, co je 1 kubík vody?

- 1 kubík = 1 m^3, je to krychle o velikosti hrany 1 m a do ní se vejde 1 000 litrů vody
- 1 kubík neboli 1000 litrů vody spotřebuje člověk asi za 10 dní
- 1 m^3 vody stojí asi 80 – 90 Kč, v každém městě je cena jiná
- 1 litr vody z vodovodu tedy stojí asi 8 haléřů

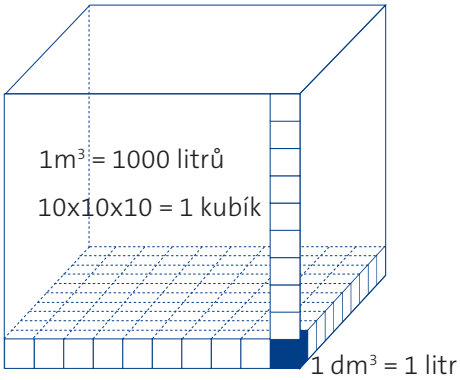

Pro názornou představu jsme vytvořili krychli o velikosti 1 m^3, která vzbudila zájem návštěvníků při dnech otevřených dveří v Muzeu pražského vodárenství. Ukázala, jaký objem představuje 1 000 litrů vody, aby si lidé doká zali představit svoji spotřebu vody.

KŘÍŽOVKA

Víš, jak se správně nazývá platba za vodu?

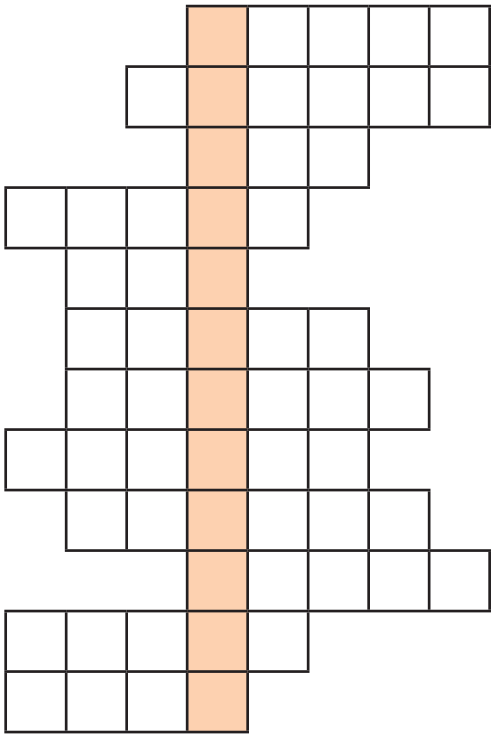

napiš OPAK
ráno
rychlý
noc
křivý
hodné
levý
matný
tma
chytrý
špinavý
stejné
prázdné

Najdi 10 rozdílů

Správné odpovědi - Křížovka: Voděné a stočné; 10 rozdílů: menší trs trávy - jeho barva, ryba navíc, barva kamene, trs trávy u žabky, oko slunečka, papírek slunečka pryč, křídlo vážky, doutník navíc, barva kapky v kapce žlutá, mráček

Tipy na výlet

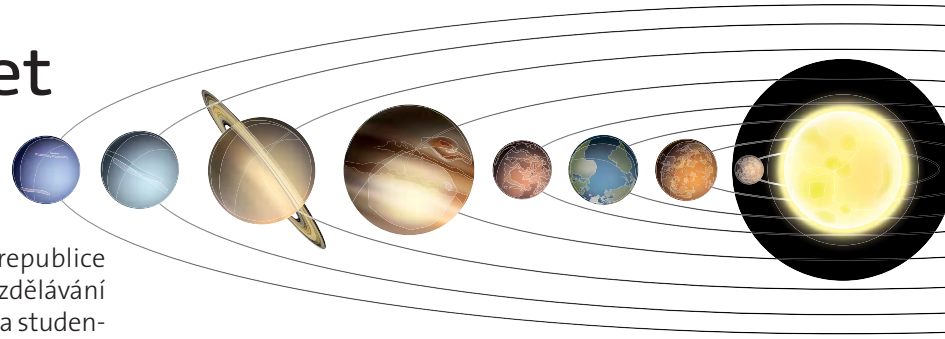

Techmania v Plzni

Plzeňské science center Techmania je v České republice ojedinělým projektem, který nabízí neformální vzdělávání a populární turistickou destinaci. Pomáhá dětem a studentům najít vztah k vědě a technice.

Fyzika, chemie, matematika, astronomie či biologie jsou častými tématy populárně-vzdělávacích seminářů. Techmania pořádá soutěže, tvoří vzdělávací materiály, organizuje tematické výstavy.

Otevírací doba:

Po – pá 8.30 – 17 hod., so 10 – 19 hod., ne, svátky 10 – 18 hod.

Adresa: U Planetária 1, Plzeň

www.techmania.cz

Zrcadlový labyrint a kaleidoskopické kino

Vedle bludiště na Petříně najdete také v centru Prahy jeden z největších zrcadlových labyrintů u nás, doplněný o jedinečné křišťálové bludiště, zábavná zakřivená zrcadla a trojrozměrné kaleidoskopické kino. Budete procházet soustavou 80 totožných zrcadel.

Adresa: Na Můstku 3, Praha 1
Návštěvní dny: denně od 10 do 20 hod.

Science centrum iQLANDIA v Liberci

Jedná se o interaktivní muzeum vědy a techniky v Liberci, svět přírodních zákonitostí.

Na nudu tady nebude čas. Vše si můžete vyzkoušet, na vše sáhnout. Neformální vzdělávací formou se děti seznámí se základními pojmy a poznatky z oblastí jako jsou chemie, fyzika, biologie, geologie a mnoha dalších předmětů, které aktuálně probírají anebo teprve budou probírat ve škole.

Otvírací doba: út – pá, ne 9 – 17 hod, v so, svátky a prázdniny do 19 hod.

Adresa: Nitranská 10, Liberec, kousek od autobusového i vlakového nádraží v Liberci

www.iqlandia.cz

Časopis skupiny VEOLIA ČESKÁ REPUBLIKA, a.s.
redakce: e-mail: jitka.fialova@pvk.cz, tel.: 267 194 278, uzávěrka: 27. 4. 2016
www.vodnistrazci.cz www.veolia.cz

Layout & tisk: Corpus spol. s.r.o.